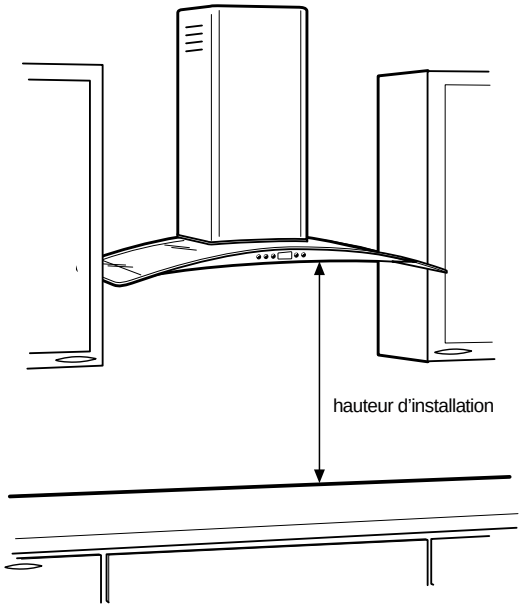

Hauteur d'installation: 30“ table de cuisson gaz / large ou 24” à 30“ table de cuisson électrique / plage.
Le hotte peut être installé sur un mur et ventilés à l'extérieur, ou il peut être installé pour le fonctionnement de recirculation (recirculation d'accessoires non fournis avec la hotte).

Cette hotte peut être installée sur toute table de cuisson électrique et gaz / large. Il ne peut pas être installé sur n'importe quel professionnel plaque de cuisson / plage.

Préparation de l'installation
La planification préalable

- Déterminer l'emplacement exact de la hotte.
- Plan de l'itinéraire pour la ventilation d'échappement à l'extérieur.
- Utilisez le chemin conduit le plus court et le plus droit possible, pour satisfaisante courir conduit la performance ne doit pas dépasser. Longueur équivalente 100” pour toutes les configurations du conduit.
- Reportez-vous au “Conduit Raccords” tableau pour calculer le maximum longueur autorisée pour gaine fonctionne à l'extérieur.
- Installez un capuchon de mur avec amortisseur ou de toit à l'extérieur ouverture. Commander le capuchon de mur ou de toit et toute transition nécessaire à l'avance.
- Utilisez 8“ conduits en métal ronde seulement.

L'ossature du mur d'un soutien adéquat

- Cette hotte est lourd. Structure adéquate et un soutien doivent être fournis dans tous les types d'installations.
- Si vous montez sur le mur sec, la hotte doit être sécurisé à montants verticaux dans le mur, ou à un support horizontal.
- La hotte doit être sur place avant de cadrage final et mur de finition. Cela aidera à localiser avec précision les travaux conduits et de service électrique.
- L'installation sera plus facile si la hotte est installée avant que le cuisinier-dessus et le comptoir sont installés.

Mesures Conduits

Pièces de conduit		Longueur x Nombre utilisé	Total
	8” circ., droit	1 pi x ( ) =	pi
	3¼”x10” rect., droit	1 pi x ( ) =	pi
	8” circ, coude à 90º	15 pi x ( ) =	pi
	8” circ., coude à 45º	8 pi x ( ) =	pi
	3¼” x 10” rect., coude à 90º	11 pi x ( ) =	pi
	3¼” x 10” rect., coude à 45º	6 pi x ( ) =	pi
	3¼” x 10” rect.,coude plat à 90º	24 pi x ( ) =	pi
	8” circ. à rect. de 3¼” x 12”	1 pi x ( ) =	**pi**

Pièces de conduit		Longueur x Nombre utilisé	Total
	3¼” x 10” rect. à circ. de 6”	8 pi x ( ) =	pi
	6” circ. à rect. de 3¼” x 10”, coude à 90º	16 pi x ( ) =	**pi**
	3¼” x 10” coude à 90º rect. à circ. de 6”	17 pi x ( ) =	pi
	3¼” x 10” embout mural circ./registre	30 pi x ( ) =	**pi**
	3¼” x 10” embout mural rect./registre	30 pi x ( ) =	pi
	7” - 10” circ., chapeau de toiture	26 pi x ( ) =	**pi**
		Total du conduit	

Conduit d'aération: Utilisez ce tableau pour calculer des longueurs maximales admissibles pour les conduits et à l'extérieur.
AVERTISSEMENT: Ne pas dépasser maximale admissible longueurs équivalentes!

Conduits flexibles:
Si des conduits métalliques flexibles est utilisé, toutes les valeurs de l'équivalent pieds dans le tableau devrait être doublé. Le conduit métallique flexible doit être droite et lisse et prolongée autant que possible.

NE PAS utiliser des conduits en plastique.

REMARQUE: Tout système de ventilation à domicile, comme une hotte de ventilation, peut interrompre le bon écoulement de l'air de combustion et d'échappement requis par les cheminées, fours à gaz, chauffe-eau à gaz et autres systèmes naturallly ventilé. Pour minimiser les risques d'interruption de ces systèmes naturellement ventilés, suivre les directives du fabricant d'équipements de chauffage et les normes de sécurité telles que celles publiées par la NFPA et ASHERAE.

Cette hotte doit utiliser un 8" conduit rond.

Montage de l'étrier couvrent conduit

Option A - Correction couvrent conduit la hauteur

- De la ligne horizontale tracée dans la section précédente, tracer une ligne horizontale parallèle comme illustré ci-dessous.
- Centrer le support de la ligne horizontale supérieure et l'aligner avec la ligne médiane, comme décrit dans le dessin suivant.

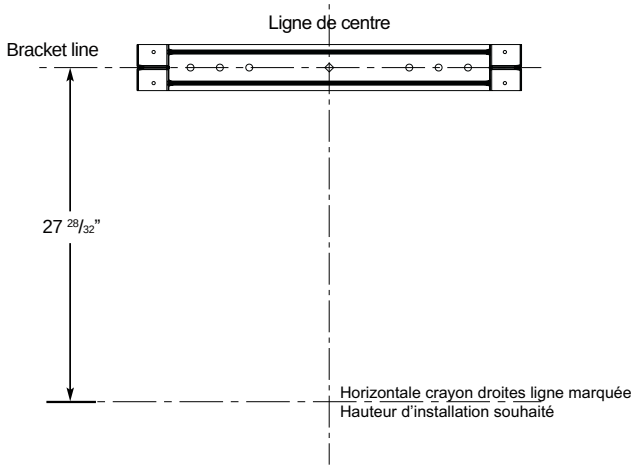

Mark vis endroits des trous dans le mur.

IMPORTANT. Assurez-vous que les emplacements des trous sont nivelées, et correctement centré par l'axe vertical. (Cette instruction s'applique pour l'installation murale de béton).

- Percez des trous 5/16" aux emplacements marqués.
- Installez des ancres de fixation murale.
- Disque de vis à bois, à la main, dans les fixations pour permettre ancres à se développer. Retirez les vis.
- Fixez le support au mur avec des vis à bois et / ou attaches.

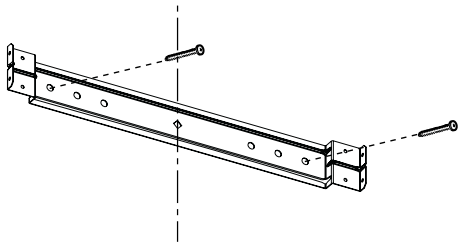

Option B - télescopique couvrent conduit

- Le support de gaine doit être installée contre le mur arrière et rincer avec le plafond. Ce support tiendra le conduit couvercle en place au sommet (ce qui d'un accessoire supplémentaire disponible pas inclus avec la hotte).

Attacher les équerres au mur:

- Aligner les lignes médianes tracées sur les équerres avec les lignes médianes sur le mur.
- Indiquer les 2 trous pour les vis sur le mur.
- Forer des trous pilotes de 5/16" sur les emplacements indiqués.
- Placer les attaches d'accrochage au mur.
- Visser les vis à bois, à la main, dans les attaches pour permettre aux crochets de se dilater. Enlever les vis.
- Attacher l'équerre dans le mur à l'aide des vis à bois et/ou des attaches.

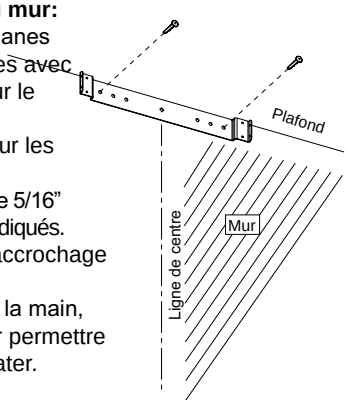

Conduits sur le plafond

Si l'air s'écoule directement au plafond

- Utilisez un niveau pour tracer une ligne droite en place, à partir de la ligne médiane sur le modèle du plafond.
- Mesurer au moins 4 -12/16" du mur arrière au centre du cercle d'un 8 - ½" trou au plafond.

Conduits sur le mur

Si l'air s'écoule directement a l'arrière:

- Utilisez un niveau pour tracer une ligne droite jusqu'à la ligne médiane à partir du modèle.
- Mesurer au moins 23 - 12/16" (le dependig mesure peut varier sur le coude utilisé) Au-dessus du trait de crayon Indique que la hauteur d'installation en bas, au centre du cercle d'un 8 - ½" dia. trou du conduit (trou peut être a longée pour le coude du conduit).

Emplacement del câblage sur le Maison

- La boîte electrique est situé sur le côté supérieur gauche de la hotte.
- Le câblage doit entrer dans le mur arrière d'au moins 20" au-dessus du bas de la hauteur d'installation, et au sein 5-7/8" et 4-7/8" du côté gauche de l'axe.
- Utiliser pour l'installation 1/2" de taille commerciale UL conduit métallique cotées.

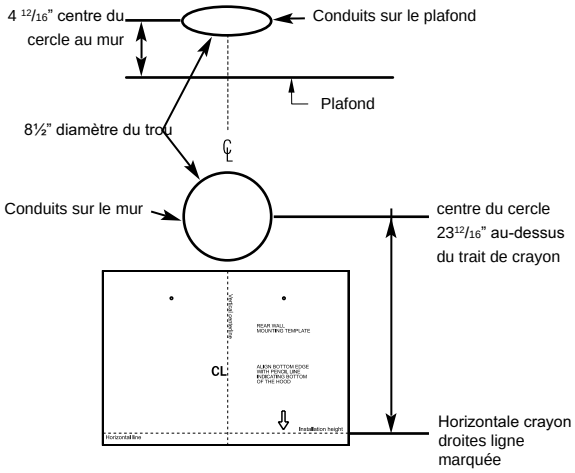

Installez encadrement pour support de la hotte

- Si placoplâtre est présent, marquer l'emplacement des trous de vis. Retirer le gabarit.
- Coupez le placoplâtre assez pour exposer deux montants verticaux à l'endroit indiqué par les trous du gabarit. Installez deux supports horizontaux au moins 4" x 2" entre les deux montants du mur à trous de montage infér eur emplacement d'installation.
- Le support horizontal doit être aligné avec la salle côté des pot aux.
  Utiliser des taquets derrière les deux côtés de l'appui à sécurisé aux montants du mur.
- Réinstaller les placoplâtres et de finition.

IMPORTANT
Encadrement doit être capable de supporter 100 lbs.

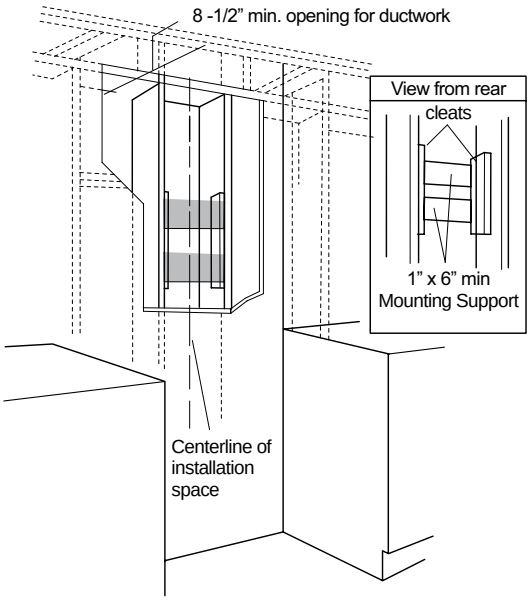

Installation de la hotte (s'applique à mur de béton)

AVERTISSEMENT: Utiliser deux ou plus de personnes pour déplacer et installer la hotte de la cuisinière.

- Placer le gabarit sur le mur le long de la ligne horizontale, s'assurer que le gabarit est à niveau et centré sur la ligne de centre.
- Indiquer les emplacements des vis "supérieures" dans le mur.

IMPORTANT: Vérifier que tous les emplacements des trous sont à niveau et correctement centrés sur la ligne de centre verticale.

- Visser les vis en bois "supérieures" à la main.
  Laisser une distance de ¼" entre la tête de la vis et le mur.
- Retirez le filtre à graisse et placer la hotte sur les vis "supérieures".

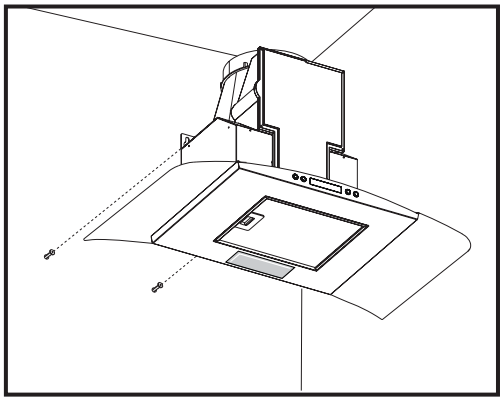

- Indiquer les emplacements des vis à bois "inférieures" sur le mur en utilisant un crayon.

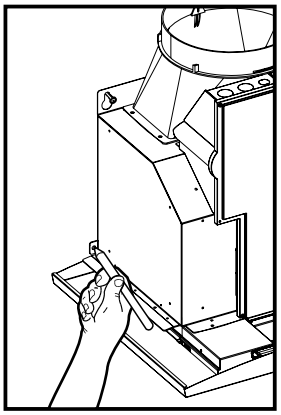

- Enlever la hotte.
- Visser les vis en bois "inférieures" à la main. Enlever les vis.
- Placer la hotte dans les vis "supérieures".
- Visser et serrer les vis à bois "supérieures" à la main.
- Visser et serrer les vis à bois "inférieures" à la main.

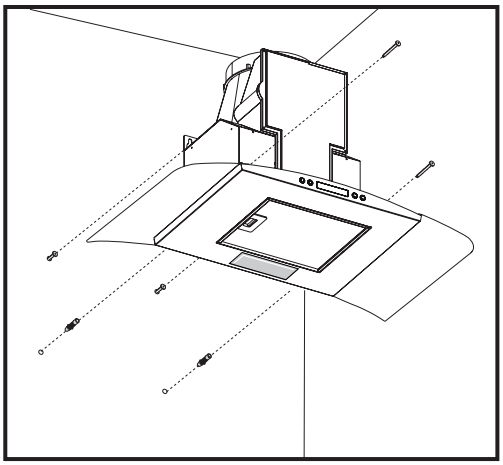

Raccorder le conduit

- Installer le conduit, effectuer les raccords dans la direction du flux d'air comme illustré.
- Pousser le conduit dans la sortie d'évacuation.
- Recouvrir tous les joints des conduits et les raccords à la bride avec de la toile isolante pour une fermeture hermétique.
- Effectuer la même opération pour le raccordement à l'évacuation dans le mur ou dans le plafond.

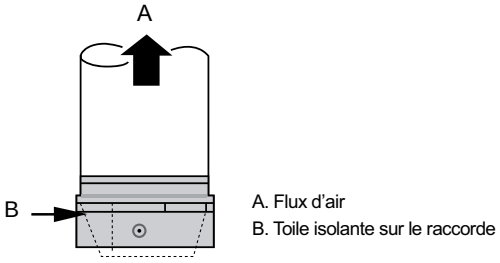

Effectuer les connexions électriques

AVERTISSEMENT:
Danger de choc électrique
Avertissement: couper l'alimentation à la boîte à fusible avant de raccorder cette unité.
Circuit de 120 v ac, 15 ou 20 amp requis.

INSTRUCTIONS RACCORDEMENT ELECTRIQUE A LA TERRE.
CET APPAREIL FONCTIONNE AVEC UNE BOITE DE CONNEXION A TROIS FILS, LE FIL DE LA COULEUR VERT / JAUNE SERT POUR RACCORDER L'APPAREIL A LA TERRE. POUR VOUS PROTEGER D'UN EVENTUEL CHOC ELECTRIQUE, LE FIL JAUNE ET VERT DOIT ETRE RELIE AU FIL DE LA TERRE DANS VOTRE CIRCUIT ELECTRIQUE, ET NE DOIT ETRE COUPE OU ENLEVE SOUS AUCUN PRETEXTE.
Ne pas suivre ces instructions peut résulter en un choc électrique et en la mort.

- Enlever le couvercle de la boîte de connexion du côté supérieur gauche.

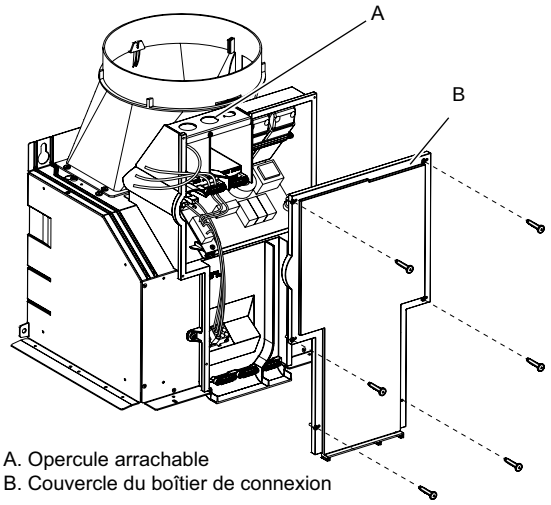

A. Opercule arrachable
B. Couvercle du boîtier de connexion

- Fixez le conduit métallique électrique à la boîte electrique par le raccord conduit UL.

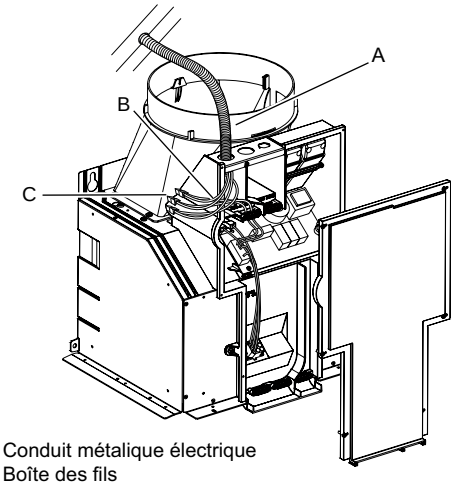

A. Conduit métalique électrique
B. Boîte des fils
C. Ecrou métalique liste U.L.

Connexions électriques:
- Pour connecter le «Neutre», commune par un écrou de fil blanc fils (de la conduite) pour le fil blanc de la boîte de jonction.
- Pour connecter la "Ligne", commune par un écrou de fil le fil noir (à partir du conduit) au fil noir de la jonction boîte.
- Pour connecter le «Ground», commune par un écrou de fil des Verts.
- Fil jaune (à partir du conduit) pour le vert / jaune fil de la boîte de jonction.
- Poussez les fils dans la boîte de jonction. IMPORTANT: Assurez-fils ne sont pas pincés
- Fixez le couvercle du boîtier de jonction avec les vis d'origine.
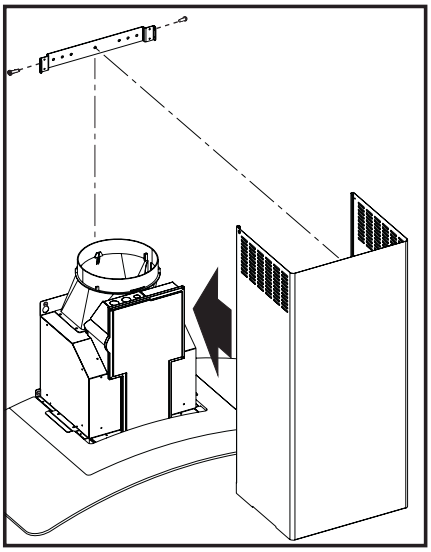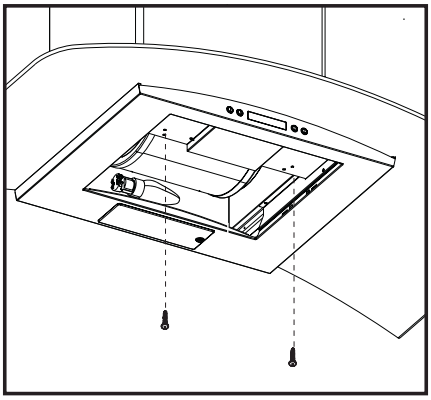
Mounting the duct cover
- Placer le conduit de cheminée au-dessus de la hotte montée.
- Glisser le fond du conduit dans la zone de verre.
- Placer le dessous de la cheminée sur le crochet de montage du conduit. Si un conduit de cheminée télescopique est utilisé, attraper la partie supérieure du conduit télescopique, le tirer et le mettre en place dans le crochet de montage du conduit de cheminée.
- Assurer le dessus du conduit à l'aide des 2 vis d'assemblage fournies.
- Assurer le bas du conduit à l'aide des 2 vis d'assemblage fournies.